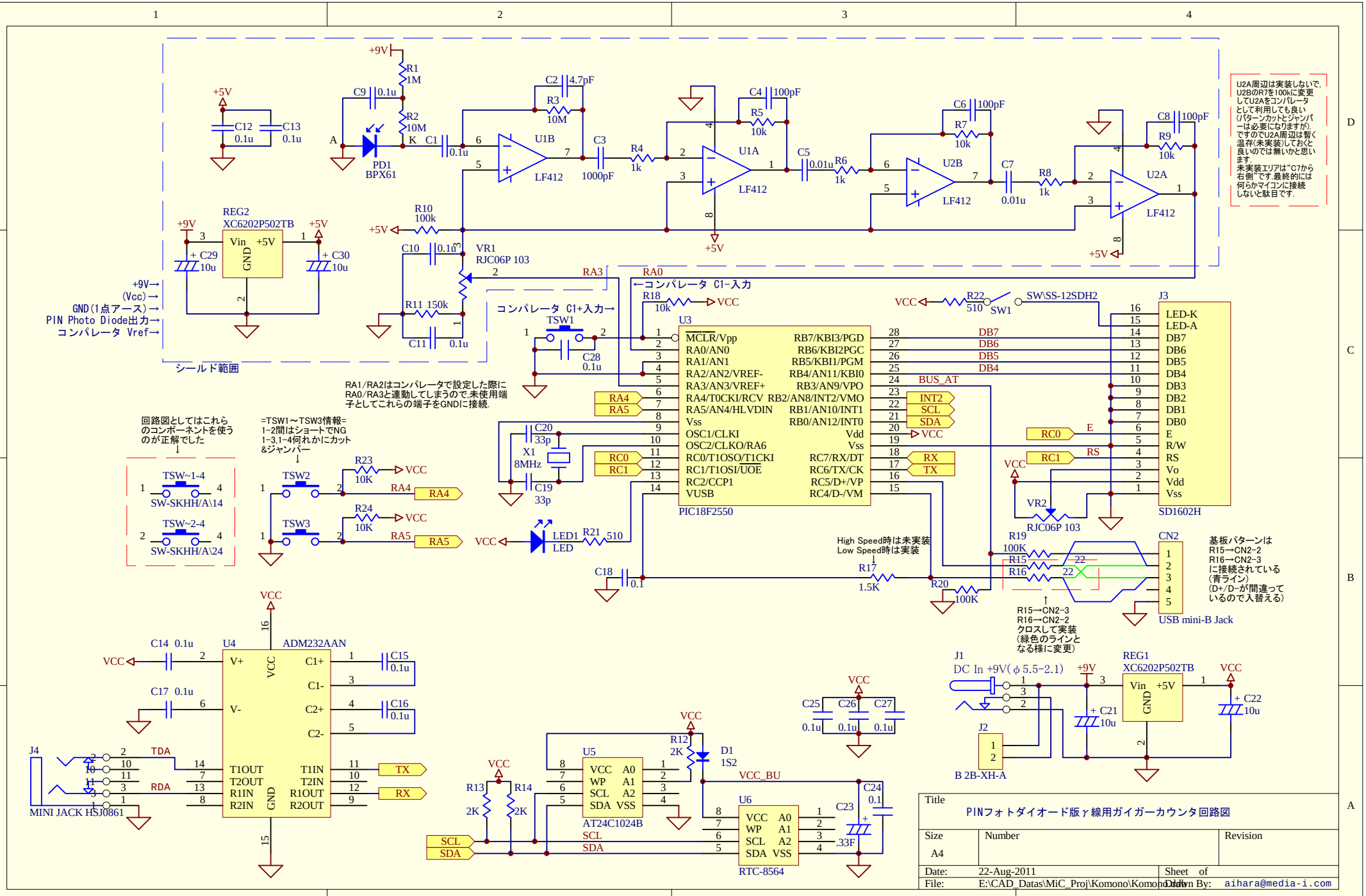
+9V
R1 1M
R2 10M
C9 0.1u
PD1 BPX61
C1 0.1u
C2 4.7pF
R3 10M
U1B LF412
C3 1000pF
R4 1k
U1A LF412
C4 100pF
R5 10k
C5 0.01u
R6 1k
U2B LF412
C6 100pF
R7 10k
C7 0.01u
R8 1k
U2A LF412
C8 100pF
R9 10k
+5V
C12 0.1u
C13 0.1u
REG2 XC6202P502TB
Vin +5V GND
C29 10u
C30 10u
R10 100k
C10 0.1u
VR1 RJC06P 103
R11 150k
C11 0.1u
+9V→
(Vcc)→
GND(1点アース)→
PIN Photo Diode出力→
コンパレータ Vref→
シールド範囲
RA3
RA0
←コンパレータ C1-入力
コンパレータ C1+入力→
TSW1
C28 0.1u
R18 10k
VCC
U3
PIC18F2550
MCLR/Vpp
RA0/AN0
RA1/AN1
RA2/AN2/VREF-
RA3/AN3/VREF+
RA4/T0CKI/RCV
RA5/AN4/HLVDIN
Vss
OSC1/CLKI
OSC2/CLKO/RA6
RC0/T1OSO/T1CKI
RC1/T1OSI/UOE
RC2/CCP1
VUSB
RB7/KBI3/PGD
RB6/KBI2PGC
RB5/KBI1/PGM
RB4/AN11/KBI0
RB3/AN9/VPO
RB2/AN8/INT2/VMO
RB1/AN10/INT1
RB0/AN12/INT0
Vdd
Vss
RC7/RX/DT
RC6/TX/CK
RC5/D+/VP
RC4/D-/VM
RA4
RA5
RC0
RC1
INT2
SCL
SDA
RX
TX
BUS_AT
DB7
DB6
DB5
DB4
E
RS
RA1/RA2はコンパレータで設定した際に
RA0/RA3と連動してしまうので,未使用端
子としてこれらの端子をGNDに接続.
C20 33p
X1 8MHz
C19 33p
LED1 LED
R21 510
C18 0.1
R22 510
SW1 SW\SS-12SDH2
J3
SD1602H
LED-K
LED-A
DB7
DB6
DB5
DB4
DB3
DB2
DB1
DB0
E
R/W
RS
Vo
Vdd
Vss
VR2 RJC06P 103
回路図としてはこれら
のコンポーネントを使う
のが正解でした
TSW~1-4
SW-SKHH/A\14
TSW~2-4
SW-SKHH/A\24
=TSW1～TSW3情報=
1-2間はショートでNG
1-3,1-4何れかにカット
&ジャンパー
TSW2
TSW3
R23 10K
R24 10K
High Speed時は未実装
Low Speed時は実装
R17 1.5K
R20 100K
R19 100K
R15 22
R16 22
R15→CN2-3
R16→CN2-2
クロスして実装
(緑色のラインと
なる様に変更)
CN2
USB mini-B Jack
基板パターンは
R15→CN2-2
R16→CN2-3
に接続されている
(青ライン)
(D+/D-が間違って
いるので入替える)
U2A周辺は実装しないで,
U2BのR7を100kに変更
してU2Aをコンパレータ
として利用しても良い
(パターンカットとジャンパ
ーは必要になりますが).
ですのでU2A周辺は暫く
温存(未実装)しておく
良いのでは無いかと思い
ます.
未実装エリアは"C7から
右側"です.最終的には
何らかマイコンに接続
しないと駄目です.
U4 ADM232AAN
V+
V-
C1+
C1-
C2+
C2-
T1OUT
T2OUT
R1IN
R2IN
T1IN
T2IN
R1OUT
R2OUT
GND
C14 0.1u
C17 0.1u
C15 0.1u
C16 0.1u
TDA
RDA
TX
RX
J4
MINI JACK HSJ0861
U5 AT24C1024B
VCC A0
WP A1
SCL A2
SDA VSS
R13 2K
R14 2K
R12 2K
D1 1S2
VCC_BU
U6 RTC-8564
C23 .33F
C24 0.1
C25 0.1u
C26 0.1u
C27 0.1u
J1
DC In +9V(φ5.5-2.1)
J2
B 2B-XH-A
REG1 XC6202P502TB
C21 10u
C22 10u
Title
PINフォトダイオード版γ線用ガイガーカウンタ回路図
Size
A4
Number
Revision
Date: 22-Aug-2011
Sheet of
File: E:\CAD_Datas\MiC_Proj\Komono\Komono.ddb
Drawn By: aihara@media-i.com